全建総連　第40回全国青年技能競技大会　課題詳細図

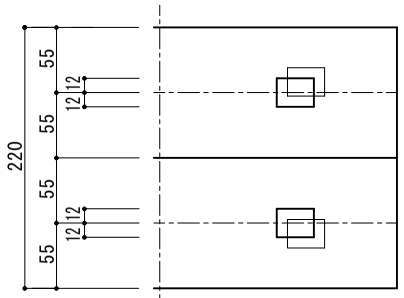

天板平面図

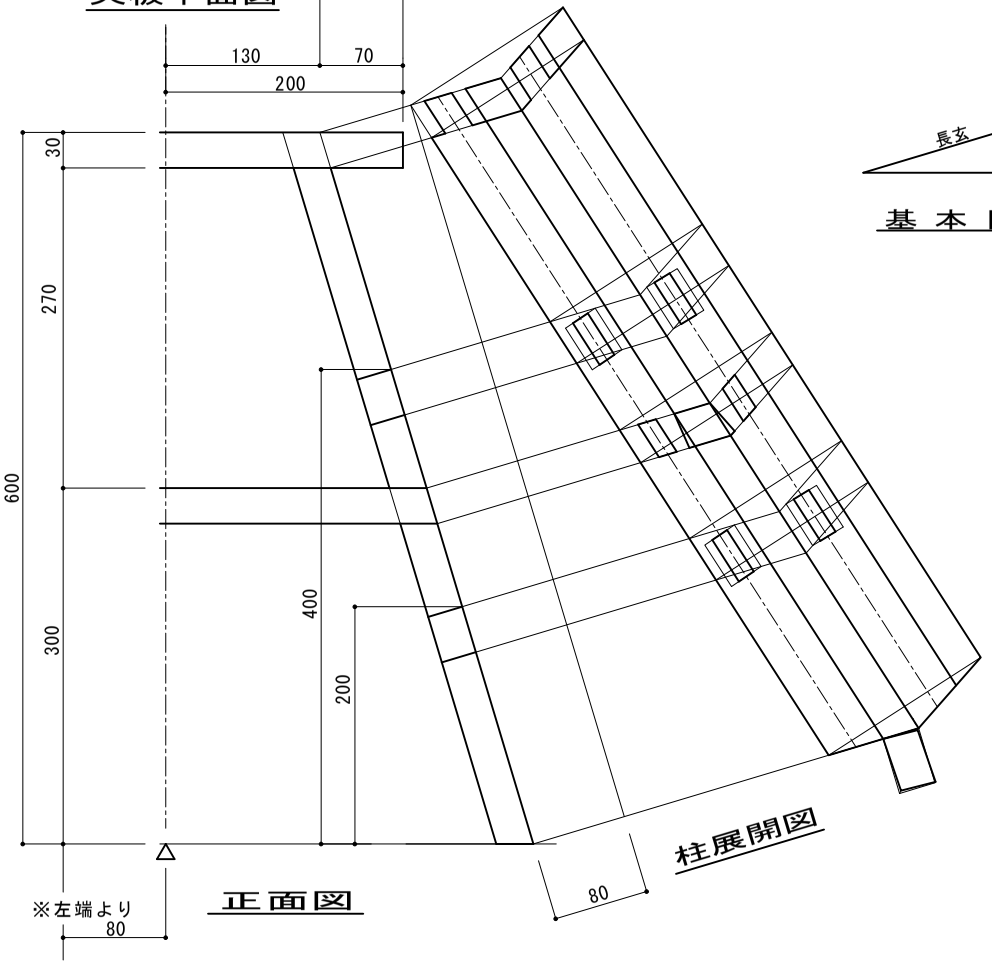

正面図

柱展開図

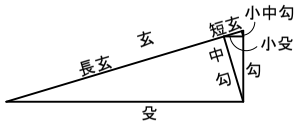

基本図(殳100)

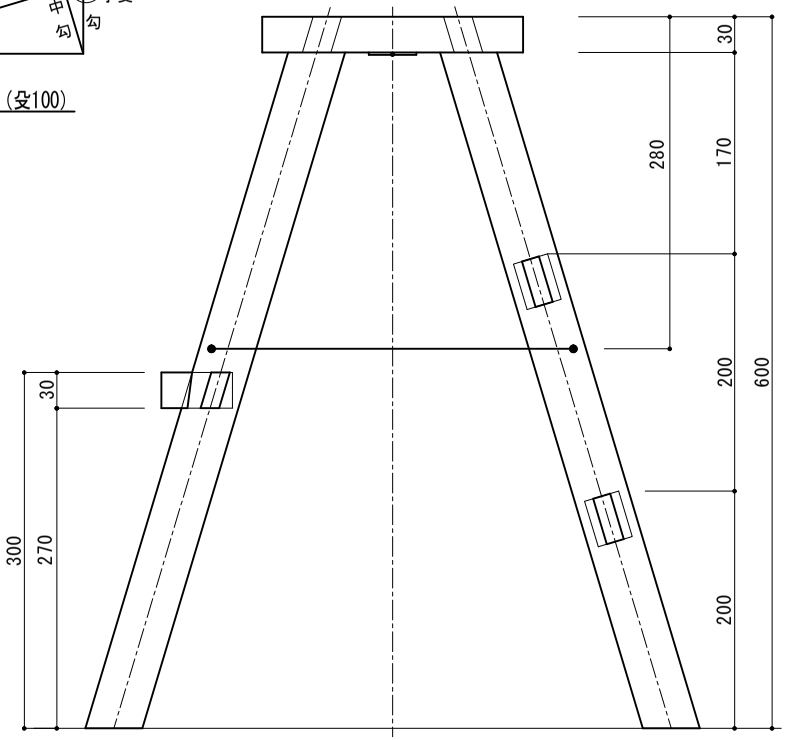

側面図

この部分は書かなくてよい

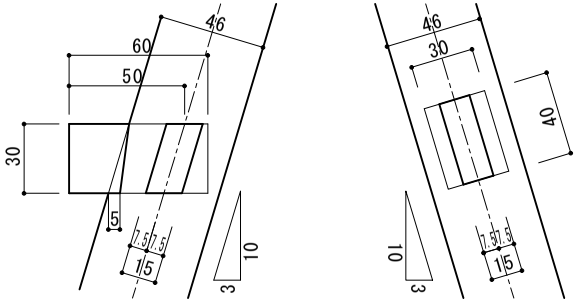

側面図による
A,B,C貫詳細図

選手・指導員用